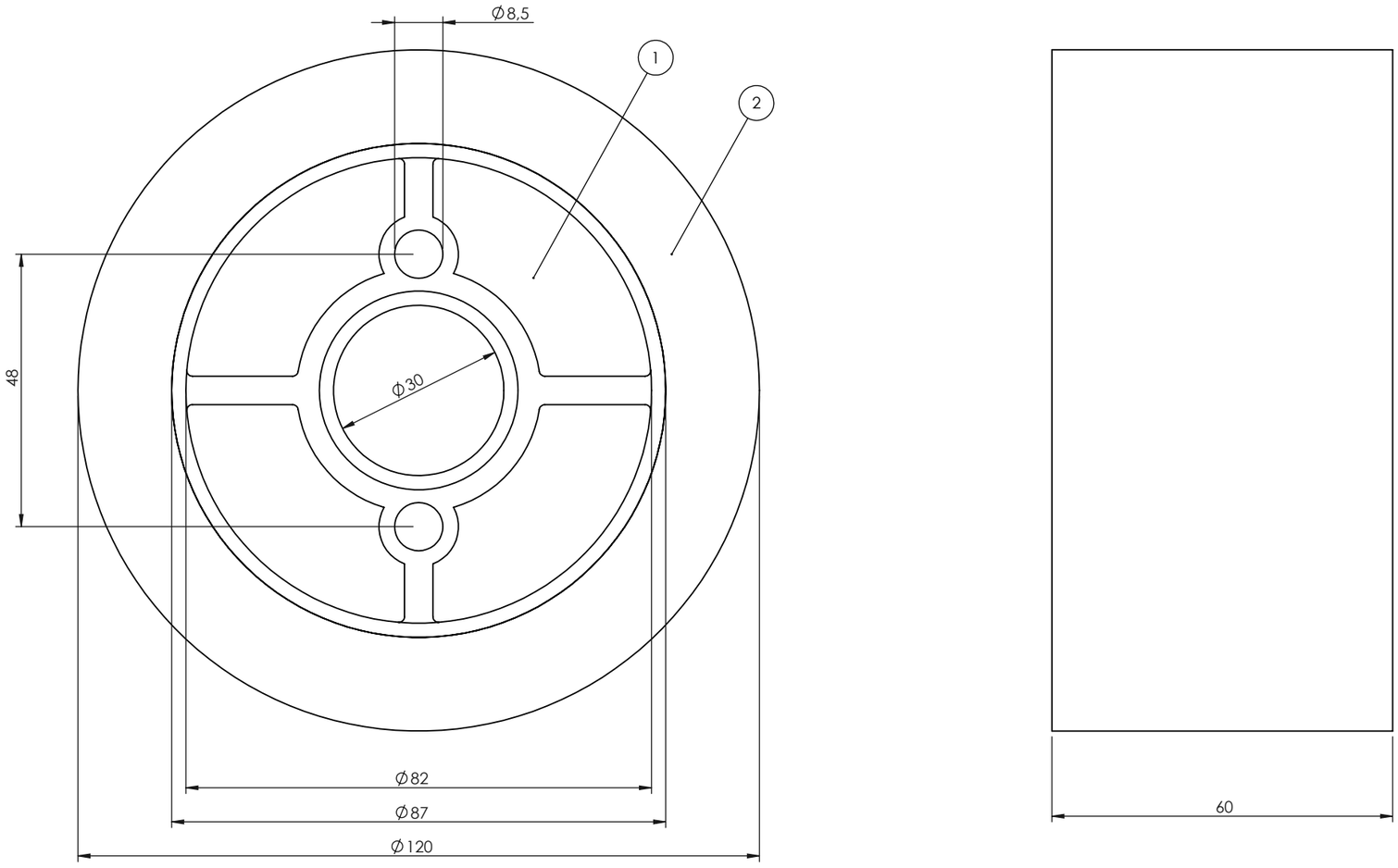

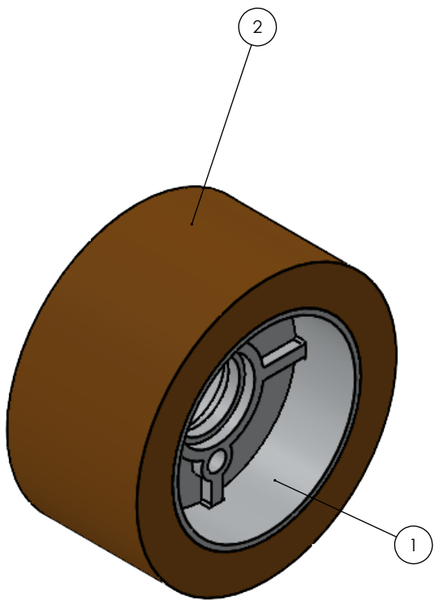

Pos.	Material	Q.tà
1	Al (alluminio)	1
2	NR60 Beige	1

Material Materiale: Vedi tabella / see table	*Chamfers unlisted* *Radius unlisted* Smussi non quotati Raggi non quotati 1x45° R=1	*General tolerances mechanical processes* Tolleranze generali processi meccanici ISO 2768-mK	*General tolerances finished size of mold* Tolleranze generali dimensioni finite di stampo ISO 3302-1-M3	*General tolerances extruded* Tolleranze generali estrusi UNI EN 755/9
Weight Kg Peso Kg: 0.51				
Surface/thermal treatment Trattamento term/superf.	E	*Drawn* Disegnato: Claudio Conti		*Date* Data: 18/05/2016
LAVORGOMMA LAVORGOMMAGROUP		*Controlled* Controllato: Alessandro Sacchi		*Date* Data: 19/05/2016
		Approved Approvato		*Date* Data
e-mail : info@lavorgomma.com www.lavorgommagroup.com		*Description* Descrizione		Foglio 1 di 1 Sheet 1 of 1
Drawing the property of Lavorgomma LTD Reproduction Disegno di proprietà di Lavorgomma LTD riproduzione		*N. Drawing* N. Disegno: TYRE-W02	Scale 1:1 Scala 1:1	A3