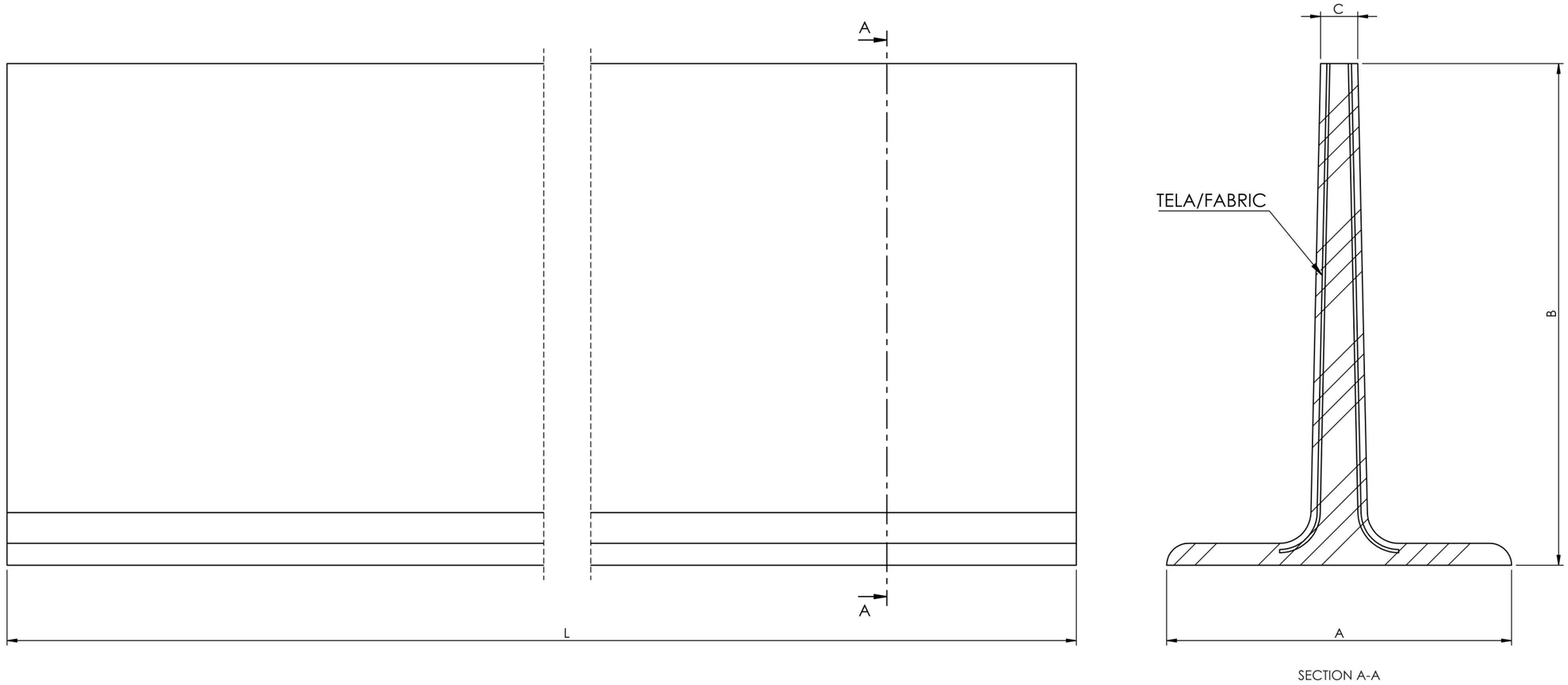

	UM	Valore | *Value*
A	mm	110
B	mm	160
C	mm	11.9

Material Materiale	P36E	*Chamfers unlisted* *Radius unlisted* Smussi non quotati Raggi non quotati 1x45° R=1	*General tolerances mechanical processes* Tolleranze generali processi meccanici ISO 2768-mK	*General tolerances finished size of mold* Tolleranze generali dimensioni finite di stampo ISO 3302-1-M3	*General tolerances extruded* Tolleranze generali estrusi UNI EN 755/9
Weight Kg Peso Kg	3,99				
Surface/thermal treatment Trattamento term/superf.		E	*Drawn* Disegnato	Alessandro Sacchi	*Date* Data 23/12/2025
LAVORGOMMA LAVORGOMMAGROUP			*Controlled* Controllato		*Date* Data
			Approved Approvato		*Date* Data
e-mail : info@lavorgomma.com	www.lavorgommagroup.com		*Description* Descrizione	HBF-HEAT-T160S	Foglio 1 di 1 Sheet 1 of 1
Drawing the property of Lavorgomma LTD Reproduction Disegno di proprietà di Lavorgomma LTD riproduzione			*N. Drawing* N. Disegno		Scale Scala A3