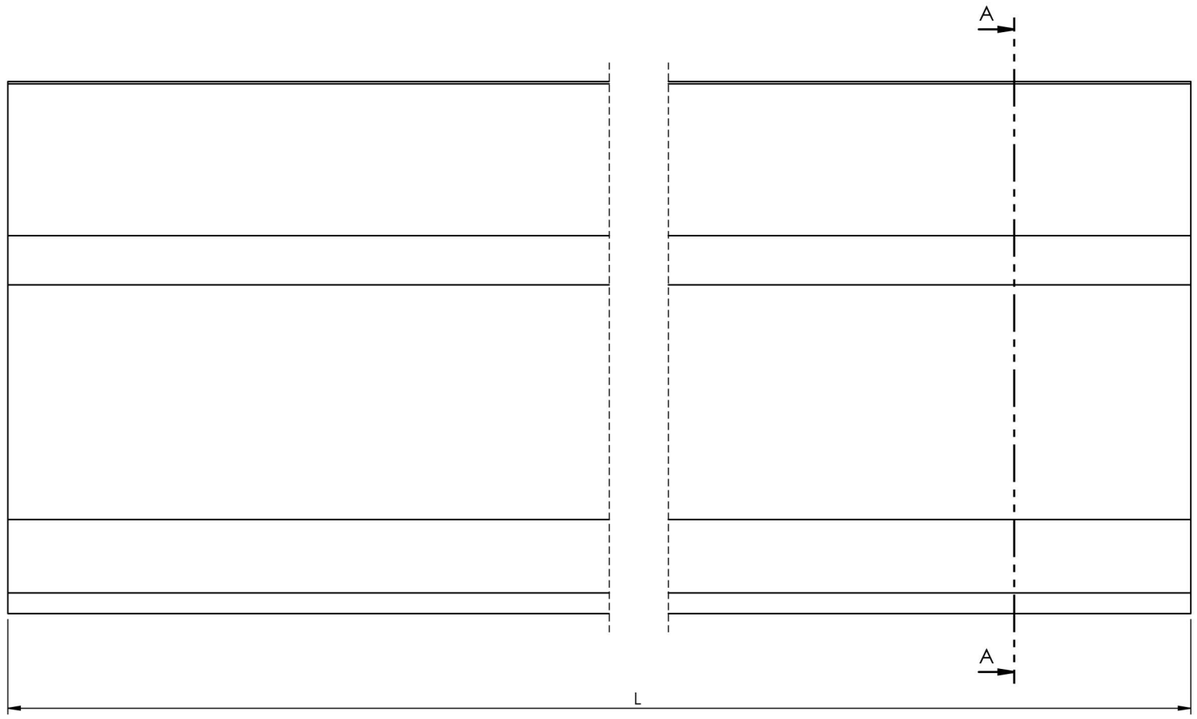

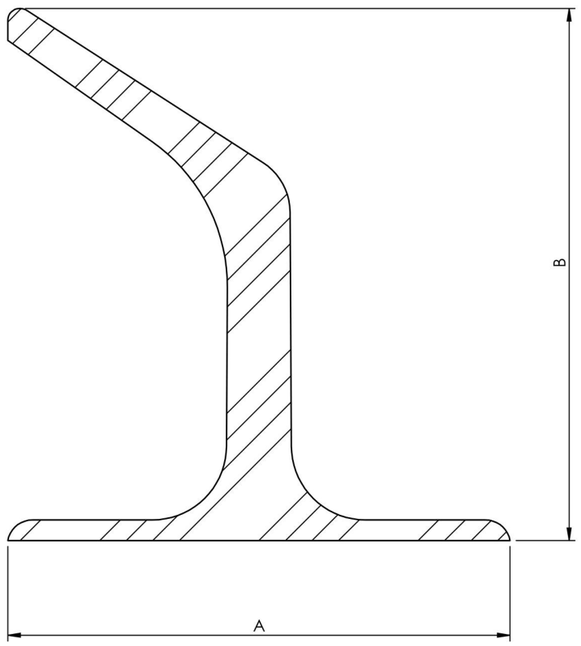

SEZIONE A-A

	UM	Valore | *Value*
A	mm	170
B	mm	180

Material Materiale	P26G	*Chamfers unlisted Radius unlisted* Smussi non quotati Raggi non quotati 1x45° R=1	*General tolerances mechanical processes* Tolleranze generali processi meccanici ISO 2768-mK	*General tolerances finished size of mold* Tolleranze generali dimensioni finite di stampo ISO 3302-1-M3	*General tolerances extruded* Tolleranze generali estrusi UNI EN 755/9
Weight Kg Peso Kg	6,3				
Surface/thermal treatment Trattamento term/superf.			*Drawn* Disegnato	Alessandro Sacchi	*Date* Data 23/12/2025
LAVORGOMMA LAVORGOMMAGROUP			*Controlled* Controllato		*Date* Data
			Approved Approvato		*Date* Data
e-mail : info@lavorgomma.com		www.lavorgommagroup.com	*Description* Descrizione	HBL-FLA-ECO-TC180	Foglio 1 di 1 Sheet 1 of 1
Drawing the property of Lavorgomma LTD Reproduction Disegno di proprietà di Lavorgomma LTD riproduzione			*N. Drawing* N. Disegno		Scale Scala A3