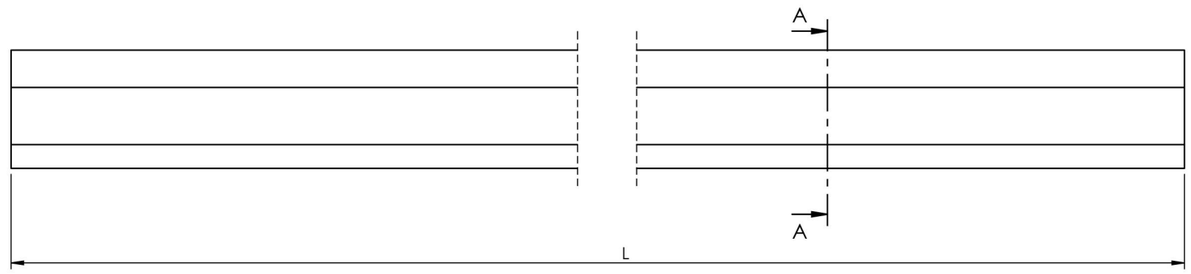

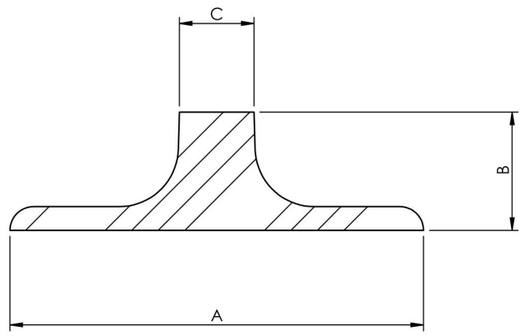

SECTION A-A

	UM	Valore | *Value*
A	mm	70
B	mm	20
C	mm	12.6

Material Materiale P36E	*Chamfers unlisted* *Radius unlisted* Smussi non quotati Raggi non quotati 1x45° R=1	*General tolerances mechanical processes* Tolleranze generali processi meccanici ISO 2768-mK	*General tolerances finished size of mold* Tolleranze generali dimensioni finite di stampo ISO 3302-1-M3	*General tolerances extruded* Tolleranze generali estrusi UNI EN 755/9
Weight Kg Peso Kg 0,56				
Surface/thermal treatment Trattamento term/superf.	E	*Drawn* Disegnato Alessandro Sacchi		*Date* Data 23/12/2025
LAVORGOMMA LAVORGOMMAGROUP e-mail : info@lavorgomma.com www.lavorgommagroup.com		*Controlled* Controllato		*Date* Data
		Approved Approvato		*Date* Data
		Description Descrizione HBL-HEAT-T20		Foglio 1 di 1 Sheet 1 of 1
Drawing the property of Lavorgomma LTD Reproduction Disegno di proprietà di Lavorgomma LTD riproduzione		*N. Drawing* N. Disegno		Scale Scala A3