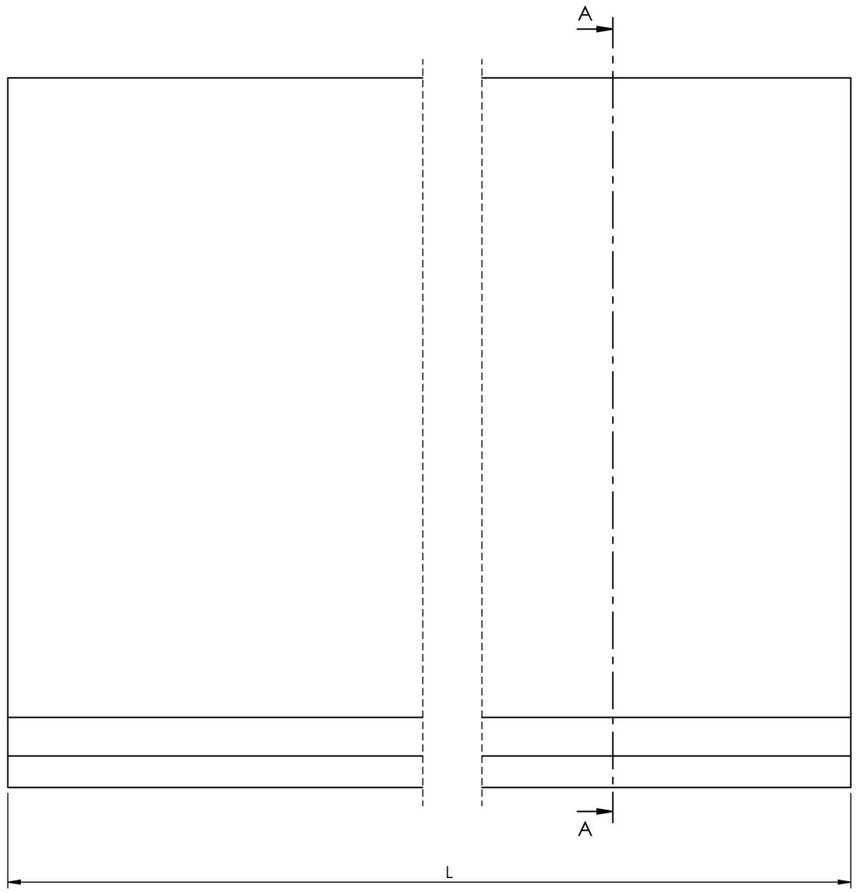


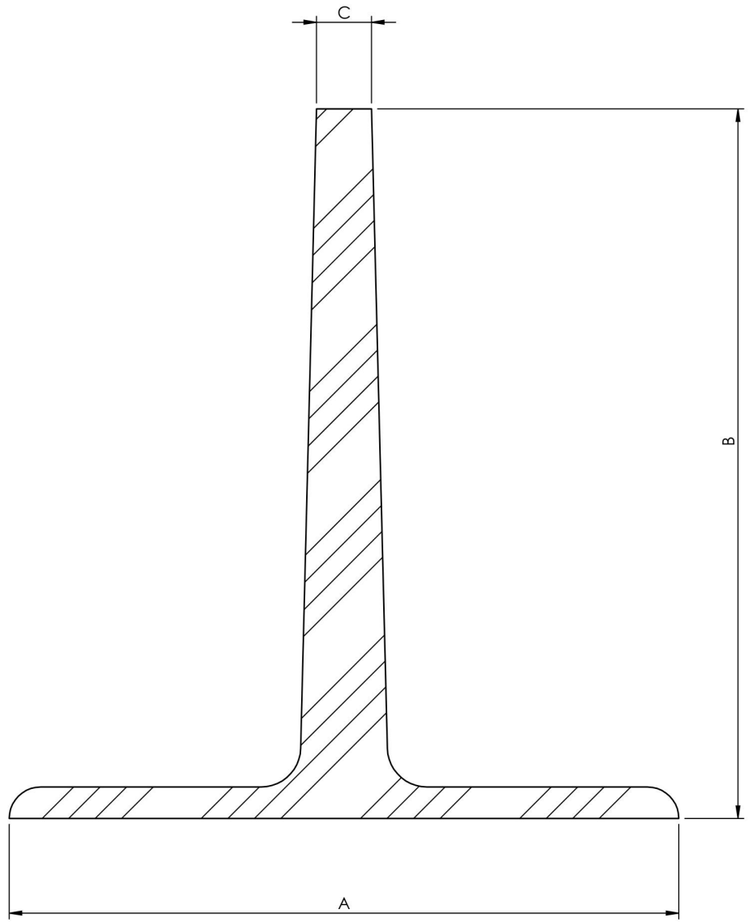


SECTION A-A

| | UM | Valore \| *Value* |
|---|---|---|
| A | mm | 170 |
| B | mm | 180 |
| C | mm | 14 |

| | | | | |
|---|---|---|---|---|
| *Material* Materiale: P37B | *Chamfers unlisted Radius unlisted* Smussi non quotati Raggi non quotati 1x45° R=1 | *General tolerances mechanical processes* Tolleranze generali processi meccanici ISO 2768-mK | *General tolerances finished size of mold* Tolleranze generali dimensioni finite di stampo ISO 3302-1-M3 | *General tolerances extruded* Tolleranze generali estrusi UNI EN 755/9 |
| *Weight Kg* Peso Kg: 6 | | | | |
| *Surface/thermal treatment* Trattamento term/superf. | E | *Drawn* Disegnato: Alessandro Sacchi | | *Date* Data: 23/12/2025 |
| LAVORGOMMA LAVORGOMMA GROUP | | *Controlled* Controllato | | *Date* Data |
| | | *Approved* Approvato | | *Date* Data |
| e-mail : info@lavorgomma.com www.lavorgommagroup.com | | *Description* Descrizione: HBL-STD-T180 | | Foglio 1 di 1 Sheet 1 of 1 |
| *Drawing the property of Lavorgomma LTD Reproduction* Disegno di proprietà di Lavorgomma LTD riproduzione | | *N. Drawing* N. Disegno | | Scale Scala: A3 |